OLFACTORY SENSE

Overzicht van interessante links i.v.m. geuren

. – Gesteund door Hart voor Limburg.

Dienstencentrum Sint-Oda - Stijn vzw

Sint-Oda stelt alles in het werk om bij te dragen aan het geluk van mensen met een verstandelijke beperking. Dit gebeurt door het aanbieden van zorg in woon- en dagopvang, op maat van elk individu. Sint-Oda werkt op vier locaties in Overpelt, Hamont-Achel en Lommel.

Project: Sens-city - 'olfactory sense' of het gebruik van geuren in de zorg

Het activiteitencentrum Sens-city is een zintuigencentrum waar op allerlei manieren de zintuigen worden gestimuleerd. Op adequate en aangepaste wijze worden geuren ingepast in verschillende projecten en installaties. Het doel is om personen met een diepe mentale handicap in staat te stellen geurherinneringen op te bouwen.

Dienstencentrum Sint-Oda-Stijn vzw
Breugelweg 200
3900 Overpelt
+32 11 64 28 60
administratie@stijn.be
www.stijn.be

Geuren in de zorg

Eerst wil ik graag wat achtergrondinformatie (prenatale ontwikkeling en werking) geven over het reukzintuig, de plaats van reuk binnen de basale stimulatie, daarna wil ik het verloop van ons geurenproject aan jullie voorstellen en verder enkele wistjedatjes.

1. Prenatale ontwikkeling.

De ontwikkeling van de reukzin in de embryonale fase

De structuren van de neus beginnen zich bij het embryo rond de vierde week van de zwangerschap te ontwikkelen. Op het oppervlak van het ectoderm ontstaat dan op twee plaatsen een verdikking: de reukplacoden. De twee reukplacoden groeien verder en vormen uiteindelijk een kleine inzinking aan weerskanten van het embryonale gezicht. Daarnaast ontstaan kleine zwellingen: twee verhevenheden die naar elkaar en naar het midden van het gezicht toegroeien om ten slotte samen te smelten tot één enkele structuur: de neus. De zesde zwangerschapsweek ontwikkelt het reukepitheel . Gedurende de foetale ontwikkelingsfase groeien de uitwendige neus, de neusholten en het reukepitheel mee met de andere gezichtsstructuren en de hersenen. Tussen de dertiende en de vijftiende week verdwijnen de propjes in de neusgaten en kunnen chemische stoffen in het vruchtwater in contact komen met de receptoren in de neus van de baby. Bewijzen van direct en indirect leren van geuren in utero werden beschreven door Schaal, Orgeur, en Rogan(1995) Ze wijzen op een buitengewone waaier van beschikbare geurverbindingen, gemiddeld een 120 geuren in de individuele monsters van vruchtwater!

Rond de geboorte zijn de smaak- en reuksystemen goed ontwikkeld. Een pasgeborene is bijvoorbeeld gevoelig voor de geur rond de tepel van de moeder. De geur trekt zijn aandacht en prikkelt hem om met zijn mond naar de tepel te zoeken (Herschkowitz & Chapman Herschkowitz, 2003)

Pasgeborenen hebben ook de voorkeur voor geuren die ze in de baarmoeder konden waarnemen. Onderzoekers legden 2 kussentjes bij baby's van 3 dagen oud: één met de geur van het vruchtwater van zijn eigen moeder een één met de geur van het vruchtwater van een andere moeder. De baby verkoos het kussentje met de geur van zijn eigen moeder.

2 . Anatomie van het reukzintuig.

Het reukzintuig bestaat uit:

- de neusgaten met aan de ingang de vestibule
- de neusholtes met bovenaan het reukepitheel
- Het reukepitheel is het eigenlijke orgaan dat de geur waarneemt. Per neusgat hebben we ongeveer 5 cm² reukepitheel. In dit reukepitheel zitten een soort haartjes (cilia olfactorius), de zenuwuiteinden of geurreceptorcellen.

- Het reukepitheel is een slijmlaag waarin de klieren van Bowman vocht afscheiden. In de lucht zwevende geurstoffen kunnen de reukcilia (reukhaartjes) alleen stimuleren als ze zijn opgelost in de slijmlaag en zijn gebonden aan speciale eiwitten, de zogenaamde Olfactory Binding Proteins (OBP's).
- De geurreceptoren sturen de signalen door via dunne vezels (filia olfactorius) die het zeefbeen (ethmoid / lamina cribrosa) passeren en een kluwen (glomerulus) vormen in de bulbus olfactorius.
- Dat kluwen (glomerulus) maakt synaptische contacten met de mitraalcellen i (Frotscher, 2000). De mitraalcellen zijn de cellen die contact hebben met verschillende hersengebieden (Burbach, 2004).

- De tractus olfactorius heeft verbinding met:

    - Het limbische systeem: (mediale deel van de amandelkernen - amygdala) waar de waarneming van een geur emoties zal oproepen en is sterk verbonden met het geheugen (herinneringen van geur uit het verleden) .
      Gebieden van de amandelkernen hebben verbinding met :
        - de hypothalamus : reuk heeft invloed op autonome en endocriene functies en op bepaalde vormen van gedrag zoals eten, drinken en seksuele activiteit.
          Zo zorgt de hypothalamus er bijvoorbeeld voor dat de speekselvloed en de aanmaak van spijsverteringsenzymen op gang komt wanneer we lekkere geuren ruiken.

    - Primair olfactorische cortex : (uiterst mediale deel van de temporale kwab, en mediale deel van de frontale kwab) verantwoordelijk voor het herkennen van bepaalde geuren.
        - Vandaaruit verbinding naar de thalamus en via de thalamus naar de orbitofrontale cortex (olfactorische associatiecortex) Primaire olfactorische cortex en associatiecortex spelen een grote rol bij de herkenning van geuren.
        - De reukschors is ook verboden met de gyrus cinguli, een onderdeel van het limbisch systeem (Frotscher, 2000). Een prikkeling van de gyrus cinguli leidt tot een verandering in bloeddruk en pols- en ademfrequentie Dat kan een uiting zijn van opwinding.

    - Vrijwel alle geurstoffen, vooral in hogere concentratie, geven naast prikkeling van het reukzintuig ook prikkeling van de zogenaamde somatosensorische receptoren. Dit zijn vrije zenuwuiteinden van vooral N. Trigenimus die waarnemingen van prikkeling, in de luchtwegen registreren.
      Bijvoorbeeld bij het ruiken van ammoniak.

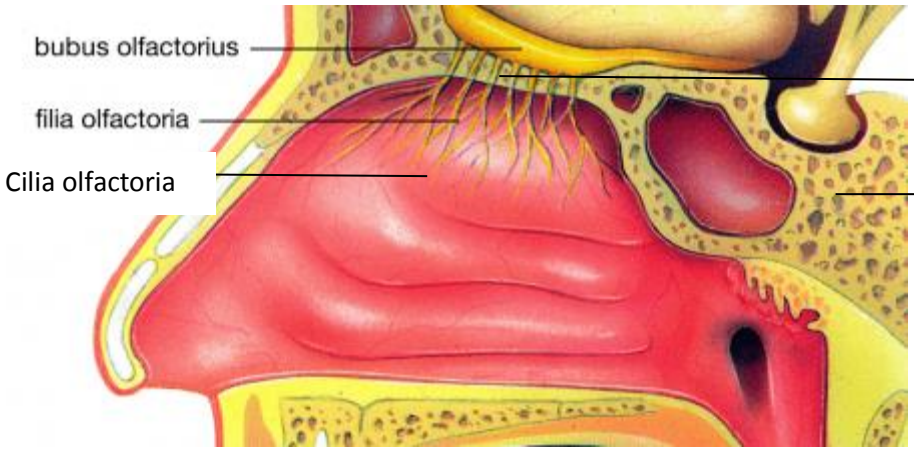

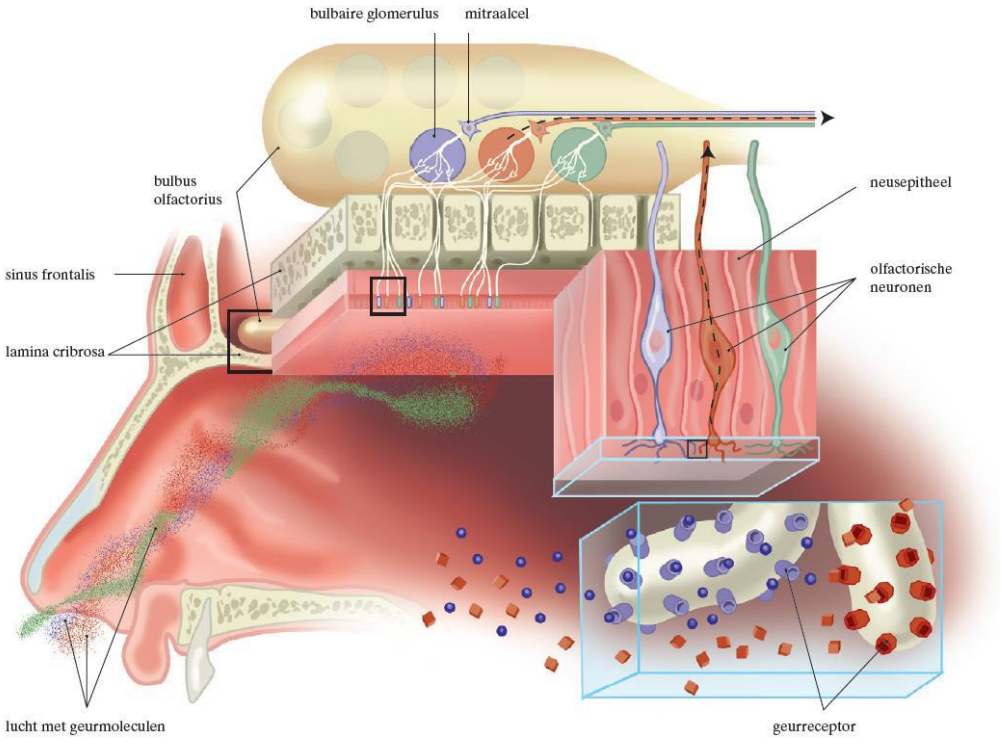

Bron: Nederlands Tijdschrift Geneeskunde, 2001, 145, 1481-1484

<u>De geurreceptorcel:</u>

Iedere individuele receptor (cilia of haartje) kan door slechts één geurmolecule geactiveerd worden (Burbach, 2004). Iedere geurstof bestaat uit een beperkt aantal moleculen. Het waarnemen van één geurstof leidt dus tot het activeren van een beperkte hoeveelheid geurreceptoren.
De mens heeft enkele honderden verschillende soorten olfactorische neuronen, zintuigcellen (met hun eigen type receptoren), maar in totaal bevat het reukepitheel vele duizenden tot een miljoen zintuigcellen (Burbach, 2004). Dat betekent dat er dus veel zintuigcellen van hetzelfde type voorkomen (idem). Deze liggen verspreid in het reukepitheel maar sturen hun uitlopers per type naar dezelfde glomerulus in de bulbus olfactorius

Op deze manier kunnen meer dan 10.000 verschillende geuren worden herkend. De reukreceptoren zijn al gevoelig voor hele kleine concentraties gasvormige stoffen(Cranenburgh, 1997)

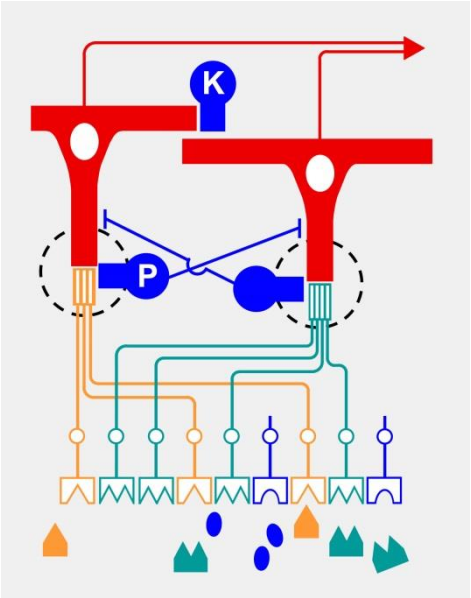

Afbeelding: Neurobiofysica van Dr. J.A.M van Gisbergen.

3. Pathologie van het reukzintuig.

Bij **kwantitatieve** reukstoornissen is er sprake van een meetbare vermindering van het reukvermogen. Hiervoor worden de volgende termen gebruikt:

- anosmie: volledig afwezige reukzin en
- hyposmie: verminderde reuk.

Bij **kwalitatieve** reukstoornissen is de aard van waarnemen veranderd; geuren worden anders, intenser of als onaangenaam ervaren. De volgende termen worden gebruikt:

- kakosmie: geuren worden als vies, onaangenaam ervaren;
- parosmie: waarneming van geuren die er niet of in een andere aanwezig zijn; de betreffende persoon is zich hiervan bewust;
- pseudosmie: inbeelding van geuren onder invloed van hevige emoties;
- fantosmie: geurhallucinaties;
- agnosmie: het onvermogen om waargenomen geuren te benoemen;
- hyperosmie: overmatige waarneming van geuren; geuren ruiken veel sterker dan normaal.

Conductieve reukstoornissen

Men spreekt van conductieve reukstoornissen wanneer door verstopping van (een deel) van de neus de geurstoffen het reukorgaan niet kunnen bereiken. Daarom wordt het ook wel een respiratoire stoornis genoemd.

Perceptieve reukstoornissen
Wanneer het reukzintuig of het zenuwstelsel van de reuk is aangedaan, spreekt men van een perceptieve reukstoornis

4. Geuren, Basale Stimulatie en het project op St.-Oda.

De tijd ligt ver achter ons dat we in klinieken en instellingen kwamen en onze neus moesten optrekken voor de onprettige geurtjes van urine en fecaliën. Er volgde een periode van Javel, ether, Dettol, en zovele andere poets- en ontsmettingsmiddelen. De sterke geur van deze producten moest bewijzen dat er geschrobd en gepoetst werd en dat hygiëne hoog in het vaandel gedragen werd. Maar ondanks de goede hygiëne van vandaag hebben we toch niet alle onprettige geurtjes kunnen uitbannen.

We zijn in de zorg voor zorgafhankelijke mensen veel gewoon geworden wat geuren betreft. Bij het ophalen uit bed, het verzorgen van hun zindelijkheid, het wassen en tandenpoetsen, omgaan met kwijlgedrag, enz.. komen we vaak in aanraking met allerlei onprettige geurtjes.
Zijn we er aan gewend geraakt, of toch niet? We hebben er alleszins mee leren omgaan. We houden even onze adem in, we wenden ons hoofd af, we gaan al eens minder kort bij die bewoner staan of geven een minder intense knuffel.
Daar denken we niet bewust bij na, we doen dat omdat we nu eenmaal liever prettige geurtjes ruiken dan onprettige. Zo werkt nu eenmaal ons systeem.

Mehrabian en Russel (1974) onderzochten de invloed van geurprikkels in de omgeving op het consumentengedrag. Volgens hen zal een bepaalde omgevingsprikkel resulteren in toenaderingsgedrag (approach) of vermijdingsgedrag (avoidance) Toenaderingsgedrag ziet men als een positieve reactie op de omgeving Dit uit zich in de wens van de consument om op een bepaalde plaats te blijven, om andere dingen te bekijken dan waar de consument voor was gekomen en om geld uit te geven (idem). Vermijdingsgedrag geeft precies het tegenovergestelde effect als toenaderingsgedrag (Turley en Milliman, 2000).

Het is bekend dat mensen tot elkaar aangetrokken worden door de geur. Iemand met een knap uiterlijk die onprettig ruikt is op slag minder aantrekkelijk. Een frisse, aangename geur vertelt ons iets over hygiëne.

Soms hebben bewoners direct na een bad toch nog een onprettige lichaamsgeur, wat kan wijzen op longaandoeningen, spijsverteringsproblemen, slechte tanden, een voorwerp in de neus ed…
Sommige bewoners krijgen in de loop van de dag een onprettige geur door het veelvuldig handen in de mond stoppen, kwijlen, lange tijd met de mond open zitten enz..

Belangrijk is te beseffen dat de meeste van deze bewoners daar niets zelf aan kunnen doen en of veranderen. Maar ook zij hebben evenveel recht op een intieme knuffel, een langduriger contact, …evenveel recht op graag gezien (geroken) te worden.

Belangrijk is na te gaan hoe wij ons daarbij wapenen. Nemen we de tijd om bij contactname een zuivere slabber aan te doen, even een mondspray te gebruiken, een nieuw handschoentje aan te doen.

Maar ook als je leefruimtes binnenkomt merk je soms een onaangename geur. Het is normaal waar meerdere mensen langere tijd verblijven dat er een geur ontstaat. Misschien niet meer hinderlijk voor mensen die er werken of reeds langere tijd verblijven, wel als je pas de ruimte binnenkomt.

Blootstelling van de sensorische neuronen aan geuren

De helft van de neuronen van het reukepitheel adapteren zeer snel aan geuren en genereren binnen korte tijd geen nieuwe impuls na blootstelling aan een bepaalde geur. De andere helft van de neuronen adapteren langzaam. Praktisch betekent dit dat geuren in het begin sterk worden waargenomen, maar na verloop van tijd veel minder sterk. Men went als het ware aan bepaalde geuren. Wanneer men opnieuw aan de geuren wordt blootgesteld, ruikt men de geuren in het begin weer sterk. Als je bijvoorbeeld een bakkerij binnenloopt, ruik je de verse baklucht in het begin sterk, maar na een tijdje veel minder.

Wanneer geuren nu een invloed hebben op onze stemming, zoals algemeen wordt aangenomen, dan kan het ook niet anders dan dat deze muffe, kapotte en stinkende geuren ook invloed hebben op onze stemming in deze situaties.

Tijdens ons project in St.-Oda wilden we deze problematiek terug bespreekbaar maken. Mensen bewust maken van hoe je toch uit het contact gaat als je met bewoners werkt die onprettig ruiken. Durven we dit zelf toe te geven? Wat kunnen we daar aan doen? Hoe gaan we er mee om?

Uit besprekingen kwam naar voor dat een persoonlijke geur van een bewoner of een leefgroep ook hoorde bij de identiteit van die bewoner, van die leefgroep en dat we daar ook waarde moeten aan hechten. Enkel als die geur erg onaangenaam is wou men er iets aan veranderen, maar vaak wist men niet goed hoe?

- Nagaan van oorzaken van de onprettige lichaamsgeur.
- Regelmatig handschoentjes/ slabbers/ kleding verversen.
- Gebruik van aftershave, eau de toilette en parfums na verzorging.
- Geurtje aanbrengen op slabber of kleding (schouder)
- Gebruik van mondwater en mondspray's.
- Sterkere geur op doekje op kleding (schouder) (cfr. Pommander uit vroegere tijden)
-

Om de onprettige geur in ruimtes weg te werken :

- Een van de belangrijkste oplossingen is het zorgen voor een goed ventilatie systeem. Zorgen dat er een constante invoer is van verse, frisse lucht.
- Het werken met ontgeurders gebeurd vaak op basis van maskerende geuren. Geuren die sterker ruiken en daardoor onaangename luchtjes verdoezelen.
- Er werd gewerkt met verschillende ontgeurders - vb: Neutralscent.. firma Barry Emons.
- de leefgroepen kregen om beurt een toestel dat op een professionele manier geuren verspreid. De bedoeling was reacties na te gaan van het personeel en te kijken of dit invloed had op het ervaren van de sfeer in de ruimte. Firma Sens-company.

Enkel activiteiten die we tijdens ons project gerealiseerd hebben zijn:

Een SMELL-IT activiteit, waarbij we geuren op allerhande manieren lieten ruiken (zie geurenwandeling)

Het installeren van professionele geurverspreiders in bepaalde lokalen met als doel:

- één bepaalde geur te koppelen aan één lokaal, zodat de beleving van de activiteit in het lokaal gekoppeld werd aan de geur. (Zoals de koppeling van de geur van een kerk bij een kerk hoort en de geur van een garage bij een garage.
- Koppelen van een geur aan een sfeer. In de snoezelruimte kan men beelden van de zee bekijken en ook de zee ruiken, of beelden van een kruidenmarkt in Marakesh bekijken en een oosterse geur opsnuiven.

We verzamelden tal van geuren in een " aromatheek" die beschikbaar is voor de leefgroepen.

Als we geuren aanbieden bij geuractiviteiten kiezen we voor gekende geuren voor de bewoners. Bewoners kennen niet de geur van patchoeli of olibanum, maar wel van koffie/banaan/aarbei/…

Betekenis van geuren voor onze bewoners.

Ik ga er graag vanuit dat als we kunnen nagaan wat geuren voor ons betekenen, we al een heel stuk op weg zijn in het verstaan van wat geuren betekenen voor personen met een ernstig meervoudige beperking.

Het ruiken van hun nabije omgeving (leefruimte/badkamer ed.) helpt bij het herkennen van de ruimte, van de situatie. Het ruiken van wat er in zijn ruimte gebeurt helpt bij de oriëntering, (bvb: ruiken van het eten dat wordt klaargemaakt in de keuken, of het ruiken van badproducten in de badkamer….). Belangrijk is dat de geuren congruent zijn, d.w.z dat ze inherent zijn aan/ passen bij de situatie.

Bij de maaltijd kunnen we het eten in het bord laten ruiken, of de lepel vooraleer hij in de mond wordt gestopt.

Het laten ruiken van zeep, van verzorgingsproducten, van het persoonlijk deodorant. Iedereen van ons ontwikkelt een eigen voorkeur voor geuren, wat zich weerspiegelt in onze keuze van parfum. Waar de ene de geur van eau de cologne 4711 graag heeft, kan iemand anders voorkeur hebben voor zachte bloemengeuren.

Een persoonlijke geur, een geur van thuis, een geur die gekend en geliefd is kan een stukje vertrouwen geven. Ook het hoofdkussen van thuis, de geur van papa of mama of de partner kan zeker in een opname fase veel vertrouwen schenken.

Zo is het voor te vroeg geboren baby's bijvoorbeeld belangrijk een gedragen nachthemd of doek van de moeder mee te krijgen in de couveuse.

Ga bewust om met geuren tijdens activiteiten uit het dagelijks leven, maar ook bij een wandeling, een massage, bij feesten ed..

Hoe gebruiken ?

- Bij ingehouden adem ruikt men niets, en we ruiken ook niets wanneer we met volle teugen ademhalen. We ruiken al 'snuffelend' d.w.z. stootsgewijs en met intervallen inademen.
  Niet alle bewoners zullen actief geuren opsnuiven, je kan ook geurpompjes of ventilatoren gebruiken om een geurende luchtstroom te creëren.
- Daar de meeste geurstoffen lichter zijn dan de ons omringende lucht, stijgen ze op. Het is daarom belangrijk de geurstof aan te bieden op een lager niveau dan waar de neus zich bevindt.
- De meeste geuren ruiken naar iets… Biedt indien mogelijk de geur aan samen met het voorwerp waarnaar het ruikt. Lavendel is niet de naam van een geur , maar van een plant. Dennengeur kan je best in een bos opsnuiven, etc.. (congruentie)
- Geconcentreerde geurstoffen steeds verdunnen voor je ze laat ruiken (bijvoorbeeld met gedenatureerde alcohol of een reukloze olie.) Ons reukzintuig is erg gevoelig en kan reeds kleine concentraties geur waarnemen.
- Laat niet teveel geuren na elkaar ruiken, neem steeds een pauze tussen verschillende geuren. Even aan je eigen huid ruiken helpt je reukzintuig te 'resetten' zodat je nadien weer openstaat voor nieuwe geuren.
- Voor situaties waar je geur op de huid wil toepassen, zoals bij een massage of een bad. Gebruik enkel zuivere etherische oliën, maar steeds verdunt. (raadpleeg iemand met kennis van de aromatherapie.)
- We zijn beter in staat geuren waar te nemen als we honger hebben, niet roken, niet verkouden zijn en van middelbare leeftijd. Ons reukzintuig gaat achteruit als we ouder worden.

Geuren:

- Alles heeft een geur, alle materialen kunnen door verdamping geuren vrijlaten, met uitzondering van metaal.
- Een aantal kunstenaars gebruiken op erg creatieve wijze geuren in hun kunstwerken.
  Peter de Cupere
  Ernesto Neeto
  Sissel Tolaas
  Mai Ueda

<u>Plantenspuit :</u> Doe enkele druppeltjes Etherische olie in een plantenspuit die half gevuld is met water en daar de ruimte mee verfrissen.

<u>Geurensprays :</u> In veel huiskamerspray 's zit maar een kleine hoeveelheid geconcentreerde geurstof en een grote hoeveelheid gedenatureerd alcohol. Maak zelf je eigen huisspray.

Geurballonnen: Los enkele druppels ehterische olie op in melk en doe nadien enkele druppels in een ballon, blaas de ballon op en laat de lucht ontsnappen in de buurt van de neus van de bewoner. Bij bewoners die niet snuiven (geur inhaleren of opsnuiven met de neus) kan je een luchtstroom veroorzaken in de buurt van de neus om zo de geur te laten waarnemen.

Wierrookpotten: doe in stenen bloempotten houtskool, steek deze aan en doe nadien geurstof op de brandende houtskool vb: barbecuekruiden, pijptabak, wierook harskorrels.. De potten kunnen in de grond half ingegraven worden en kunnen gebruikt worden bij een geurentocht, maar doe het aan beide zijden van de wandelweg, want de geur wordt soms door de wind in de verkeerde richting geblazen.

Ventilatoren: Wanneer je een geur aanbied achter een ventilator zal deze door de wind in het lokaal verspreid worden. Dit kan met huisparfums, ed.., maar ook met wierook of de plantenspuit.

Pommanders maken :

Appelsienen volsteken et kruidnagels en ophangen aan een touwtje of kleine kussentjes gevuld met wol, enkele druppeltjes geur erop en als halsketting rond de bewoner hangen.

Little Hotties :

Little Hotties, om geuren met elkaar te vermengen in een oliebrander met waxinelichtje. Een hele nieuwe ervaring om geur te verspreiden in huis. Elke Little Hottie is met de hand gegoten en zeer geparfumeerd, zodat u uw eigen op maat gemaakte geur kunt creëren in huis. Mix en match zoals u wilt en maak een keuze uit onze range van 42 geuren. Plaats 3 of 4 Little Hotties in een oliebrander en zet er een brandend theelichtje onder. Laat de door u gewenste geur uw huis vullen. De combinaties die u kunt maken zijn eindeloos. Wij wensen u veel plezier bij het samenstellen van uw eigen geursensatie.

- Scratch and Sniff: Een geurpoeder dat opgelost wordt in vernis op waterbasis. Je kan voorwerpen een kleur geven en vernissen. Bij aanraking zullen er partikels ontploffen en hun geur afgeven.

- Geurige planten en kruiden. Onder invloed van de zon en warmte (fotosynthese) maken planten niet alleen voedingsstoffen maar ook geurstoffen aan, die opgeslagen worden in speciale cellen. Door het aanraken van de geurcellen worden deze capsules open geduwd en kunnen de geurstoffen vrij komen. De vaste of vloeibare stoffen gaan over in gasvormige toestand, verdampen dus waardoor wij deze etherische olie kunnen ruiken.

  Er is een grote verzameling aan bladgeurpelargoniums, kruiden en geurende bloemen.

- Wierrook : Wierrook stokjes in alle soorten geuren en erg goedkoop – Kies wel goede wierrook als NAG CHAMPA of korrelwierrook (olibanum / palo santo /…
  Verder kan je ook houtskool in stenen bloempotten in de grond zetten en er wierrookkorrels op strooien, of geurige pijptabak, ….

- Stel zelf een potpourri samen met gedroogde bloemen en kruiden.
- Geurige houtsoorten als ceder/teak/….
- Geurkaarsen
- Geurzeepjes
- …

Jan Pauwels
November 2014

Peter de Cupere – geurkunstenaar.

C-Mine Genk - Belgium April 2012 - April 201

PETER DE CUPERE MAAKT KUNST MET GEUREN DIE GEVOELENS EN HERINNERINGEN OPROEPEN

“Olfactology Lab, The Orange Bulb Alambfleurics”

A new smell installation by Peter De Cupere

Nationaal Jenevermuseum Stad Hasselt
Witte Nonnenstraat 19, 3500 Hasselt
Tel.: +32(0)11 23 98 53, Fax: +32(0)11 21 10 50

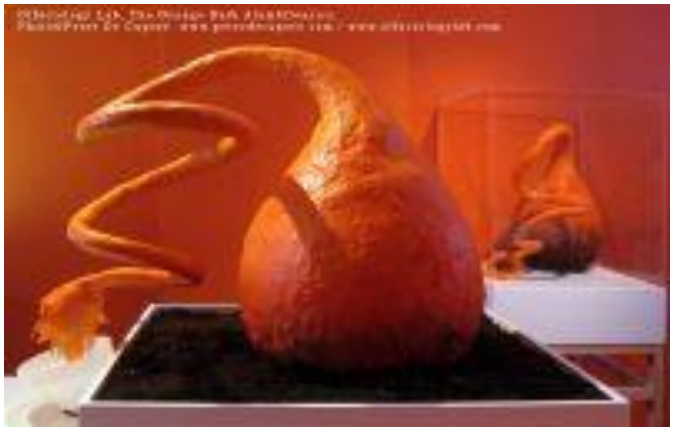

Besnuffel eens een kasteel

Ernesto Neto

Braziliaans geurkunstenaar.

Atelier
MAKI UEDA

SCENTS OF HOLLAND
perfume art (2008)

NO.1 Hyacinthus
NO.2 Dutch Cheese (Belegen Kaas)
NO.3 Speculaas Spices (Speculaaskruiden)
NO.4 Autumn Leaves (Herfstbladeren)
NO.5 Brussels Sprout (Spruitjes)

SISSEL TOLAAS

Sissel Tolaas

The Norwegian artist Sissel Tolaas lives in Berlin. She studied visual art, chemical science and mathematics at the art academies of Bergen, Warsaw, and Poznan, the universities of Oslo, Moscow and St. Petersburg and at Oslo's Royal Academy of Art and received many national and international scholarships. Sissel teaches in several academies and universities and frequently contributes to conferences. She has exhibited extensively in Europe, America and the Far East.

Since 1992, Sissel has been working on smell within different art forms. Her collaborative projects include Perfume/Smell in space/architecture and projects in co-operation with Comme des Garçons, Paris. Sissel is on the board of advisors and/or consultant for Daimler Chrysler Future Lab; Nightingale Associates Ltd, London; International Flavour and Fragrance, New York; Olfactory Research Fund Ltd. New York; and the European Institute of Oncology.

Founder of International Flavors and Fragrances re_searchLab Berlin, a project she presents and demonstrates is the smell of FEAR, bringing samples of body odors of men in fear, which she distilled for her project the FEAR of smell - the smell of FEAR exhibited at MIT List Visual Arts Center.
http://v2.nl/archive/people/sissel-tolaas

Caro Verbeek

Caro Verbeek (NL) is an art-historian 'of the other senses.'

Caro Verbeek

Caro Verbeek is an art historian specialized in art and the senses. She is specially interested in the scent and touch in relation to culture, and she is an expert in smell and haptic art.

She graduated at the University of Amsterdam on the topics of scent and touch in relation to art, constructing a more sensual history of art of the 20th and 21st Century.

She lectures, researches, writes and organizes symposia on the subject. Verbeek has worked for the Stedelijk Museum for several years, where she co-curated and moderates the Smell It! @ The Temporary Stedelijk evening. She now works for the Dutch Rijksmuseum.

http://www.caroverbeek.nl/

http://www.rijksmuseum.nl/

AROMA'S · FLAVOURS · AROMES · AROMAS
SMAAK- & GEURCOMPONISTEN

WELKOM BIJ
AROMA'S LECOCQ

Aroma's Lecocq N.V./S.A.
I.Z. De Waerde
Senator A. Jeurissenlaan 1008
B-3520 Zonhoven
België

Tel 0032-(0)11-25.30.53
Fax 0032-(0)11-25.16.64

E-mail:info@lecocqflavours.com

ADDITEX

Flavors & Fragrances (geuren voor voedingswaren)

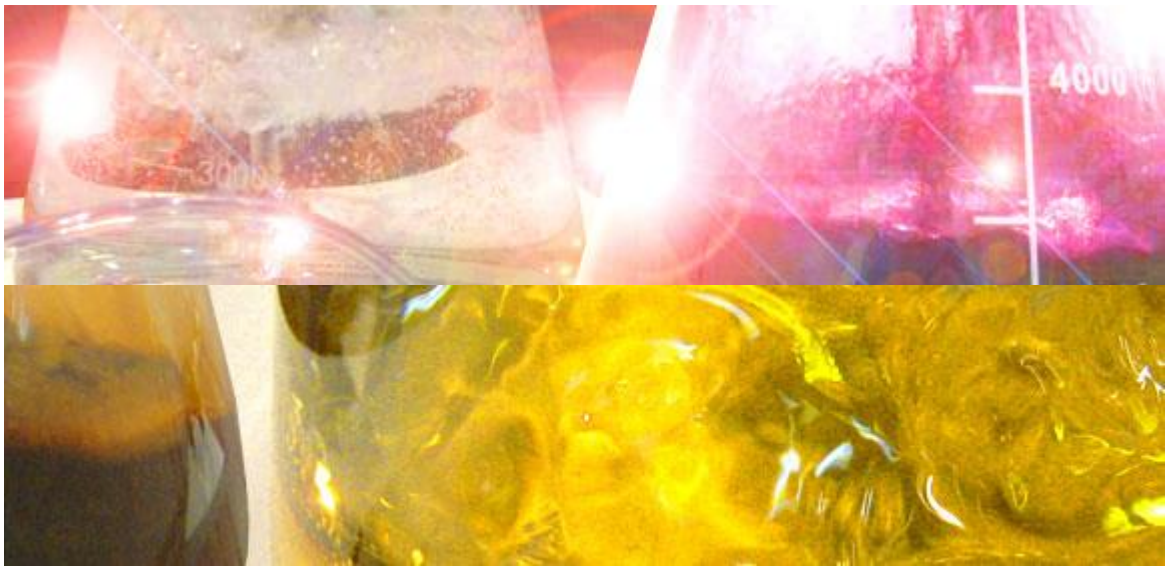

IT IS ALL ABOUT SCENTS AND SENSES

Do you know how many Fine Chocolate Brands we have in Belgium?
Did you ever count how many Crisp- Chips Brands you can find in a supermarket, all with the same taste varieties?
Are you aware how many Frozen Food Brands carry the same Chicken- Vegetable Mix, just to name one?
The picture and the packaging are certainly very important, but should not the culinary and aromatic experience come first.
Especially with Food, it is all about scent, senses and sensuality.
The right Flavor or Fragrance can give your product a most powerful Product Characteristic to effectively demark it from the competitors
ADDITEX :
Vraag naar Mevr. DEDEE
Adres: Industrielaan 1, 9660 Brakel
Telefoon:055 43 12 12

FAGRON : bestelling kruiden voor kruidenstempels.

Bij voorkeur:
Per Email: info@fagron.be
of via het contactformulier

Per fax 070/233.126
Per tel 070/233.112

Per Brief:
Pharmaflore NV, Textielstraat 20, B-8970 Waregem

Sense Company BV
Jan Asselbergsweg 62
5026 RR Tilburg
Tel: 013 – 4600112
CONTACTPERSOON / Dhr; Willem Woudenberg

http://www.sense-company.nl/

- Maximaal 300 m2
- 1 vernevelpunt ('Stand alone' of via airco/luchtinstallatie)
- Geur: cartridge
- Offline of online (internet/mobiele telefoon)

Maenhout NV: Oostendsesteenweg 162 – 164, 8000 Brugge

Tel: 050/320049 info@geurbeleving.com

ALLSENS
http://allsens.nl/

VoitAir 400

Geurmachines tot 500 m³

De nieuwste generatie van high-tech geurmachines. 100% Made in Duitsland. De onderhoudsvrije geurmachine onderscheidt zich in de technologie, design en duurzaamheid.
Meer over geurmachines model 400

aromasolutions
ervaar de kracht van geur

Ontgeuren - Nare geuren verdrijven met geurverspreiders

Nare luchten als rooklucht, urine, zweetgeur, rioollucht, er zijn veel bedrijven en instellingen die er last van hebben. Denk aan zorginstellingen, cafés, discotheken, sportcentra, openbare ruimtes en vervoerders. Zelfs als u dagelijks goed schoonmaakt kunnen penetrante geuren als urine door blijven dringen. De inzet van geurverspreiding kan nare geuren in en rond kleedkamers, liften, toiletruimtes en rookruimtes verdrijven. Verspreiding van een frisse geur zorgt ervoor dat klanten en gasten de ruimtes ook als schoner ervaren.

In zorginstellingen en verpleegtehuizen is de nare geur één van de belangrijkste storende factoren voor patiënten, bezoekers, medewerkers en bewoners. Met een geursysteem kunt u deze nare luchtjes verwijderen. Ook als u in uw restaurant of winkel last heeft van rioolluchten die de eetlust van uw gasten bederft of de winkelervaring voor uw klanten verpest, dan kan de inzet van een professionele geurmachine uitkomst bieden om deze nare geuren te verwijderen.

Geursysteem of neutraliserende spray?

Sommige van onze neutraliserende aroma's zijn verkrijgbaar in handige spray flacon. Als u slechts af en toe geuroverlast heeft of slechts een beperkte ruimte wilt ontgeuren, kies dan voor één van onze sprays. Heeft u op grote schaal last van geuroverlast en wilt u doorlopend ontgeuren, dan kunt u beter kiezen voor één van onze geurmachines. Vrijwel al onze aroma's zijn in staat nare geuren te verdrijven.

No Smoke spray: verwijder sigarettengeur en andere nare geuren (v.a. 2,5 ml)

Excl. BTW: **€ 4,80** Incl. BTW: **€ 5,81**

Arotec aroma: verwijder ongewenste geuren (v.a. 250ml)

Excl. BTW: **€ 18,29** Incl. BTW: **€ 22,13**

Aroma Solutions

(Onderdeel van Habitat Solutions BV)

Hoofdkantoor
Scheepmakerstraat 4
2984 BE Ridderkerk
T. 0180 642070

M. info@habitatsolutions.eu

Begeuren.be

Contact

Jan Lemmens
Berkenlaan 25 | B-2540 Hove
T 0475 41 23 47 | **E** **jan@begeuren.be**
Anne Guffens
Berkenlaan 25 | B-2540 Hove
T 0476 32 53 44 | **E** **anne@begeuren.be**
info@begeuren.be
www.begeuren.be

ANNINDRIYA
geurexperts

Annindriya B.V.
Cornelis Krusemanstraat 25 hs
1075 NC Amsterdam
The Netherlands
+31 (0)20 672 77 27

Aromatheek
Annette Muylaert
Bootdijkstraat 60
9220 Hamme - Moerzeke
(Kaartweergave)

GSM: 0498/24.70.44
info@aromatheek.be

Over IScent

Als Aromajockey Scentman heeft Jorg Hempenius jarenlang ervaring opgedaan in de wereld van geur.

Het live en op maat begeuren van ruimtes is een specialiteit geworden.
Scentman heeft gewerkt voor een flink aantal kleine en grote bedrijven.

Door deze ervaring, maar vooral door passie te hebben voor geur is IScent ontstaan. Na lang zoeken en experimenteren is er een bijzondere manier gevonden om geur te verspreiden. Deze manier zorgt voor een constante stroom van geur zonder te sprayen.

Visie: De beste geuren mogelijk maken voor iedereen.

IScent kan uw ruimte van geur voorzien in een precieze timing, maar ook interactief!

Aromajockey Scentman in actie!

Geuren brengen een emotie en geven een herinnering, maak het perfect en ervaar meer!

Challenge your senses!

Nieuws Add comments

Een bijzonder prikkelende ervaring kwam tot stand in de Metaal Kathedraal in Utrecht.

Gasten kwamen binnen in dit oude kerkgebouw dat al lang neit meer dient als kerk overigens. Daar stond munt thee, koffie en heerlijke baklava klaar.
Onder leiding van Ruth Houtman, werden gasten getrakteerd op een klassiek concert. Maar natuurlijk niet zomaar klassiek, er werden verschillende uitstapjes gedaan, bijvoorbeeld met oosterse invloeden. Daarnaast zag men op de muren en plafonds verschillende licht effecten verschijnen, die mee bewogen op de muziek. Een licht kunstenaar was hier live aan het werk.
Ik voorzag het concert van bijpassende geuren. Een kleine greep uit de gebruikte geuren; patchoeli, denne, bergamot, attar van jasmijn, neroli enz.

http://scentman.nl/nieuws/challenge-your-senses/